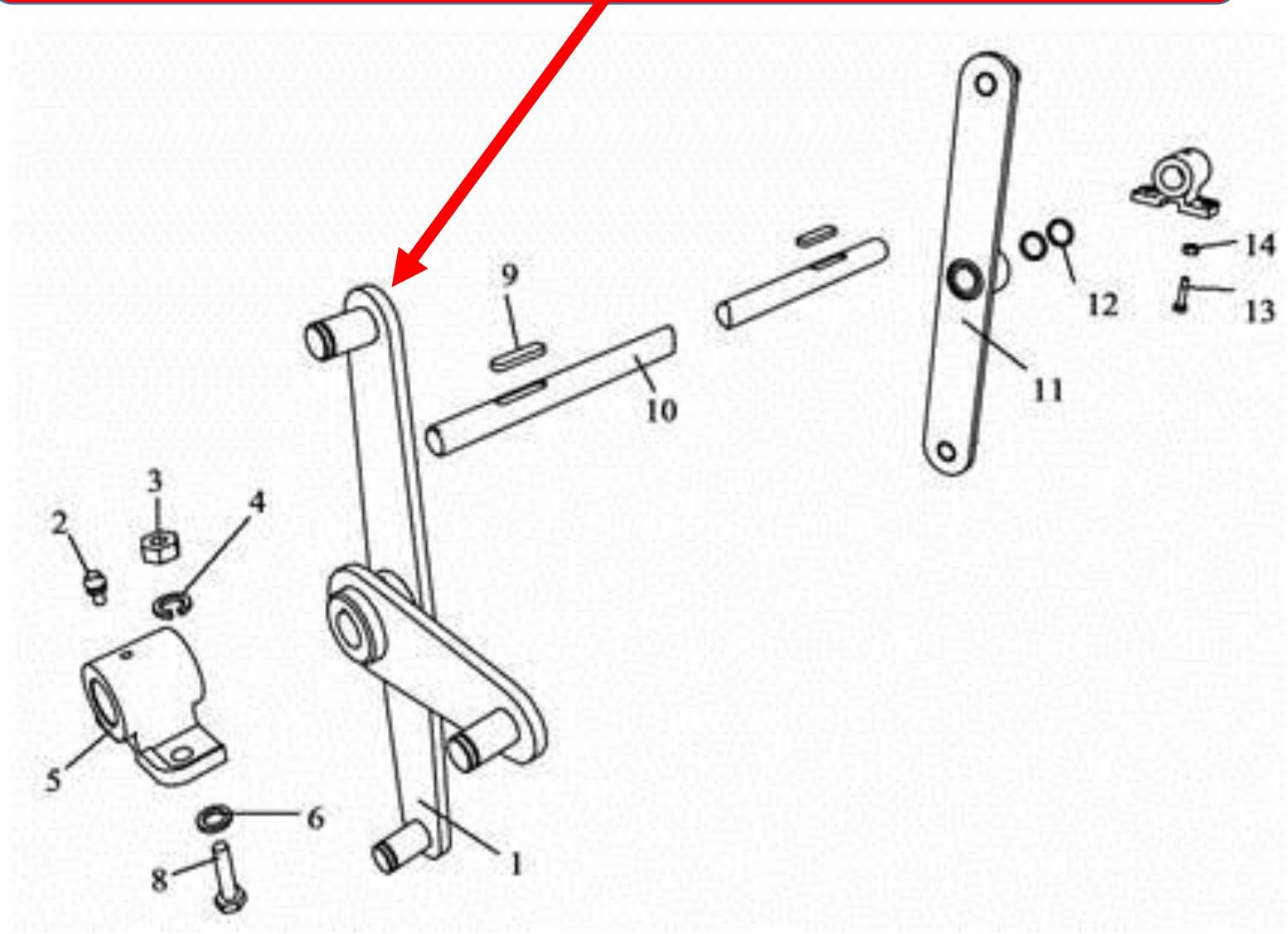ЗВТ 02.400 Рычаг левый